soluções que apoiam **as suas ideias.**

Palete modular

Para armazenamento e transporte de verticais, horizontais, rodapés, módulos, guarda-corpos, plataformas e todo o tipo de peças não embaladas como abraçadeiras e espigas, de forma fácil e segura.

As Paletes modulares podem ser empilhadas e transportadas com grua ou empilhador - após utilização podem ser desmontadas para poupar espaço.

PALETE MODULAR
CONFIGURAÇÃO BASE

Para armazenamento e transporte de verticais, horizontais, módulos, diagonais, rodapés e outros componentes dos sistemas US®, FA-48® e FL®, bem como prumos e acessórios de escoramento.

Ref.	Largura (cm)	Comprimento (cm)	Altura (cm)	Peso (kg)
TA.PUB0850X1200	85	120	92	43,10

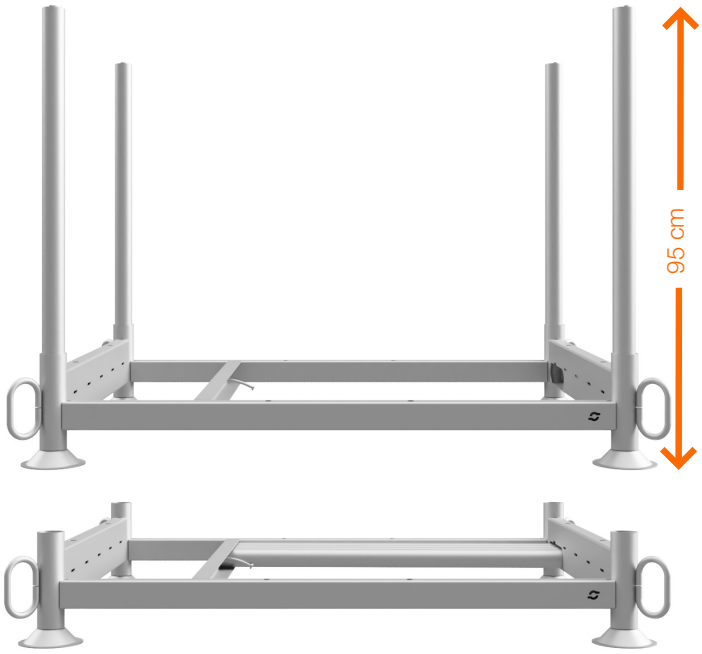

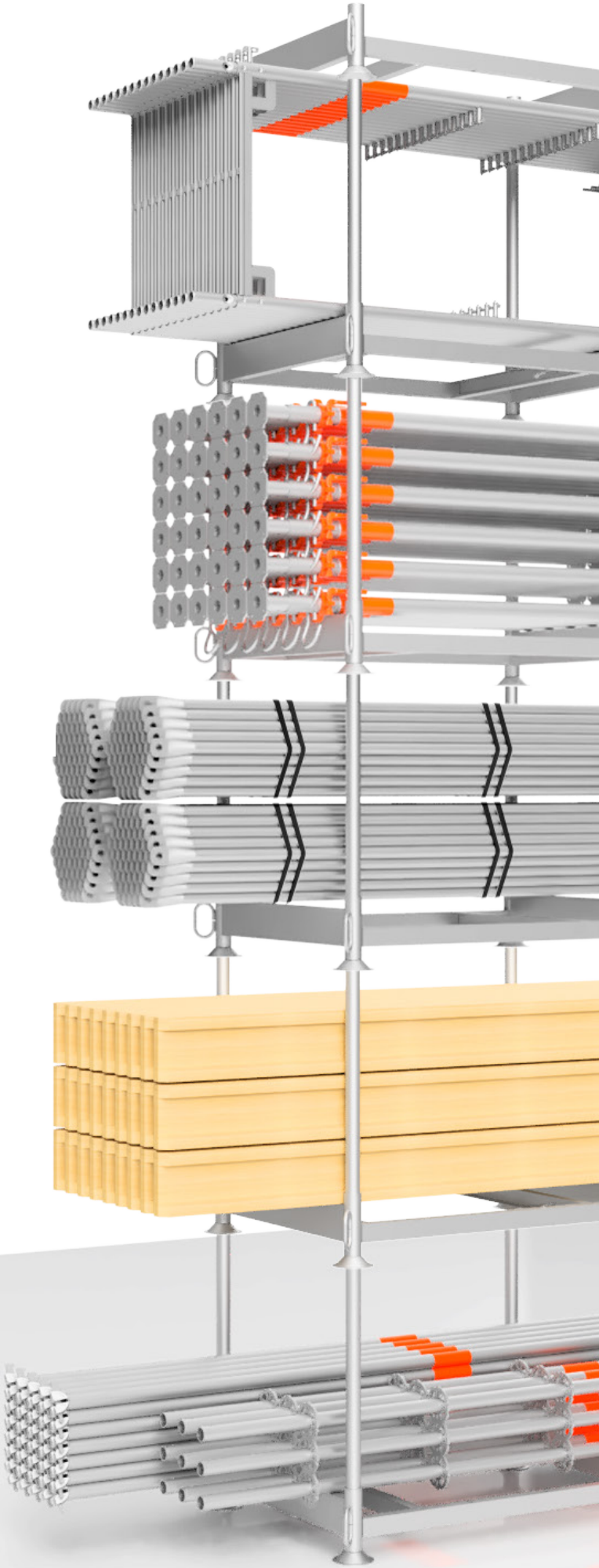

PALETE MODULAR

SUPORTE PARA PEÇAS INFERIORES A 1,20 m

Para armazenamento e transporte de verticais, horizontais, diagonais, rodapés e plataformas dos sistemas US®, FA-48® e FL® com 0,73m ou 1,09 m de comprimento.

A organização seccionada garante uma acrescida segurança durante o transporte e uma ocupação optimizada do espaço.

SUPORTE PARA PEÇAS INFERIORES A 1,20 m

Ref.	Largura (cm)	Altura (cm)	Peso (kg)
TA.PUSC0850	85	82	9,50

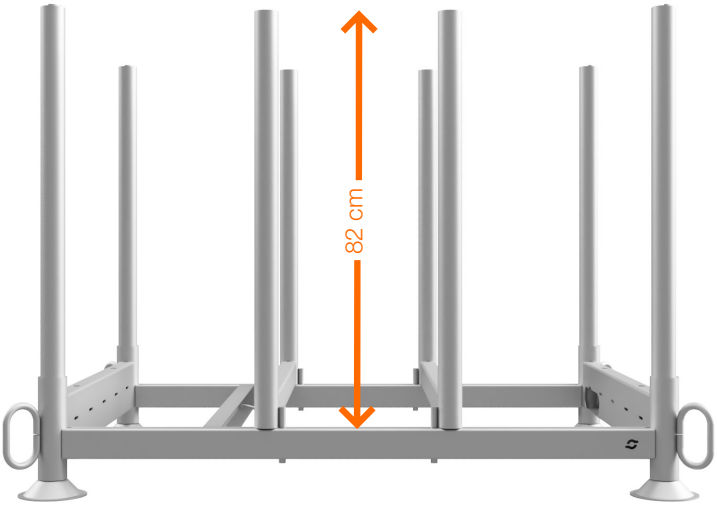

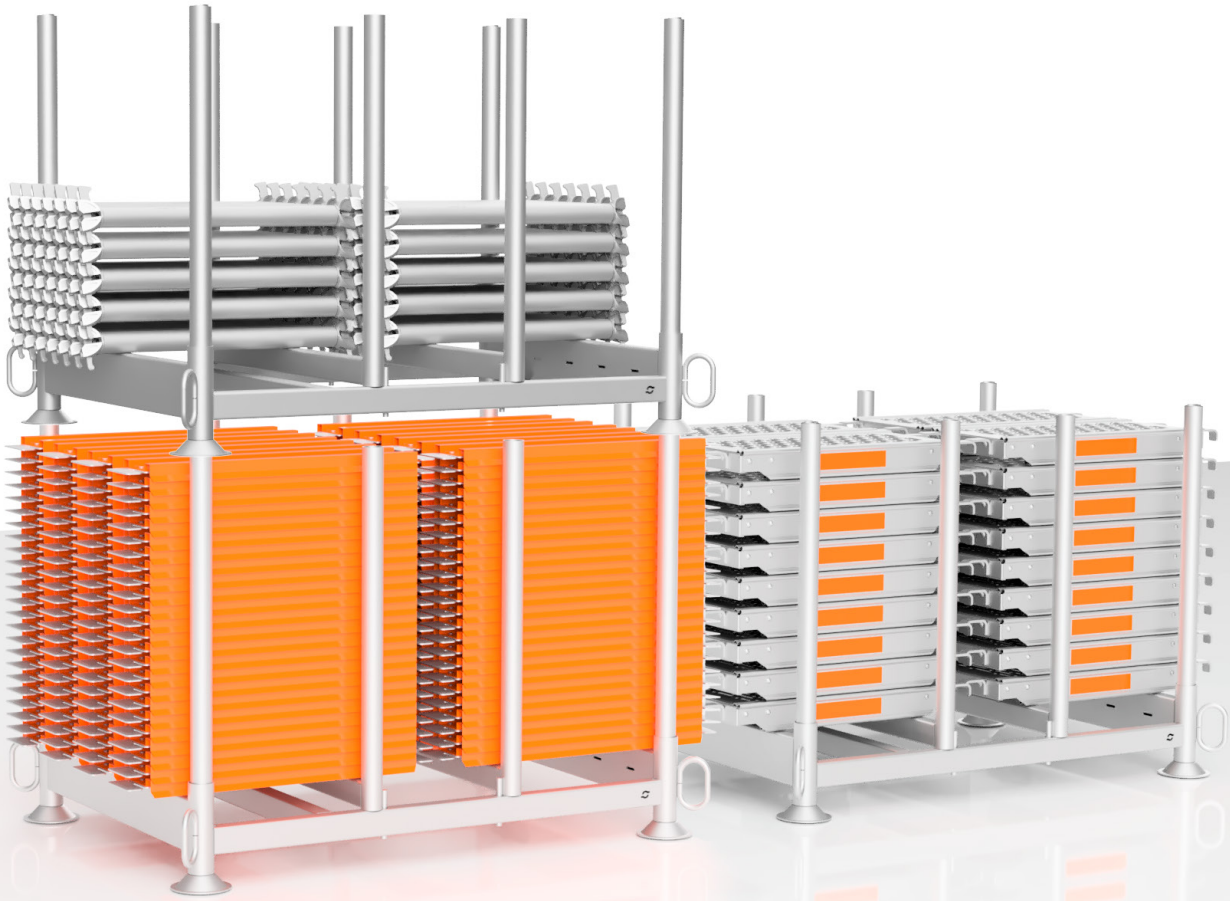

PALETE MODULAR
FECHADA COM REDE

Para armazenamento e transporte de verticais, horizontais, módulos, diagonais, rodapés e plataformas dos sistemas US®, FA-48® e FL® com o máximo de 120 cm, e todo o tipo de peças de pequenas dimensões, tais como abraçadeiras e espigas.

Esta configuração da Palete modular pode ser personalizada com a colocação de um autocolante no painel de rede.

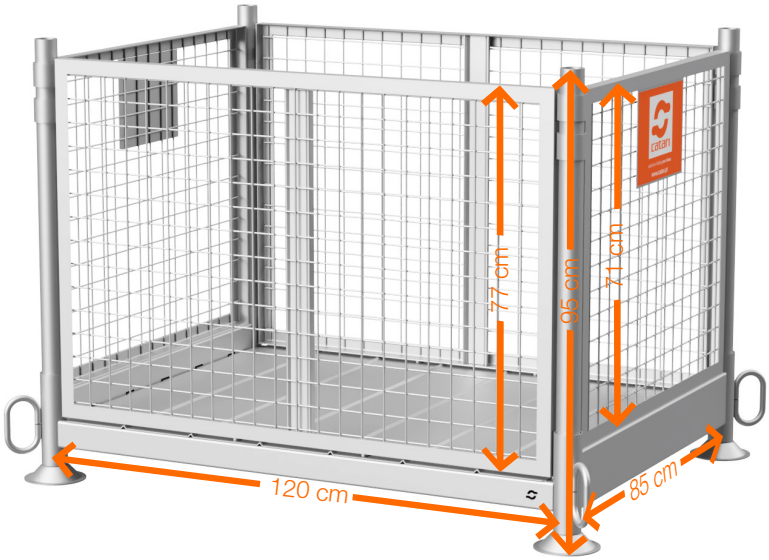

Ref.	Largura (cm)	Comprimento (cm)	Altura (cm)	Peso (kg)
TA.PUR0850X1200	85	120	95	96,70

PAINEL DE REDE 1,20 m

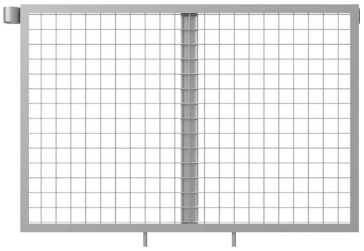

Ref.	Comprimento (cm)	Altura (cm)	Peso (kg)
TA.PUPF1200	120	77	10,70

PAINEL DE REDE 0,85 m

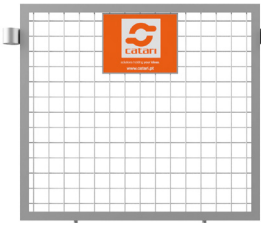

Ref.	Largura (cm)	Altura (cm)	Peso (kg)
TA.PUPL0850	85	71	7,40

PAINEL INFERIOR

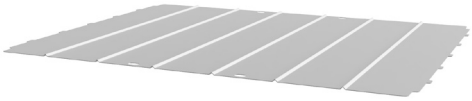
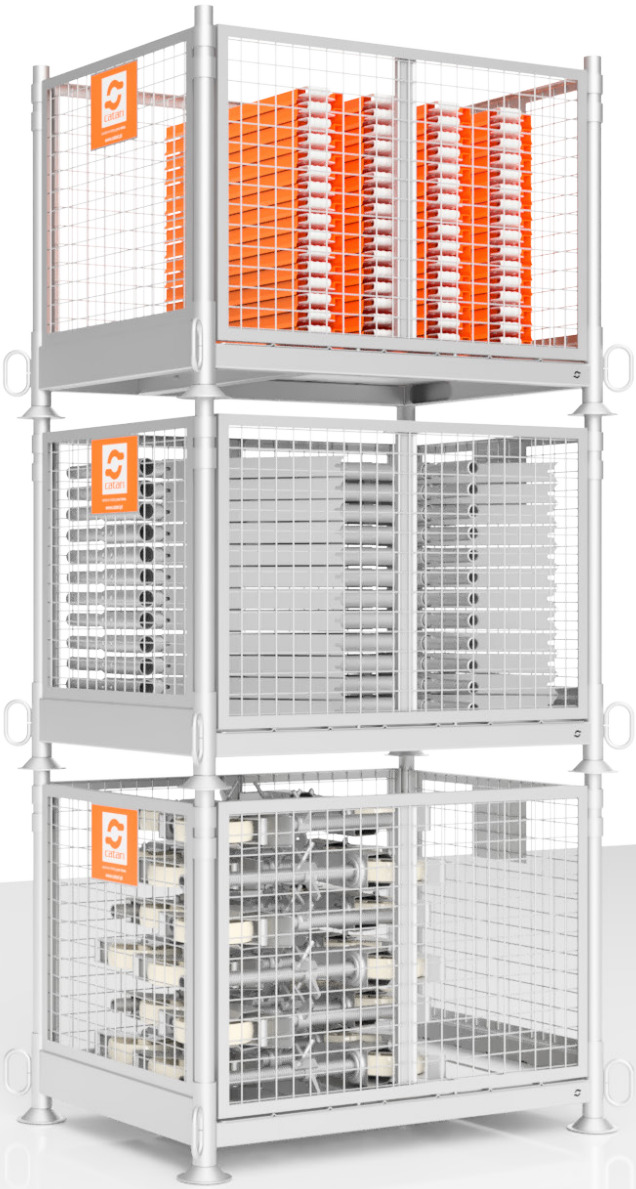
Ref.	Comprimento (cm)	Largura (cm)	Peso (kg)
TA.PUE0850X1200	120	85	16,40