soluciones que apoyan **sus ideas.**

# *Palet modular*

Para almacenar y transportar verticales, horizontales, diagonales, rodapiés, marcos, barandillas, plataformas y otras piezas no embaladas como collarines o abrazaderas.

Las Palets modulares pueden ser apiladas o transportados con grúas o carretillas y al final pueden ser desmontados para ahorrar espacio.

# PALET MODULAR
## *CONFIGURACIÓN BÁSICA*

Para almacenar y transportar verticales, horizontales, diagonales, rodapiés, puntales y otros componentes de los sistemas US®, FA-48® y FL®, bien como otro tipo de accesorios.

| Ref. | Ancho (cm) | Longitud (cm) | Altura (cm) | Peso (kg) |
|---|---|---|---|---|
| TA.PUB0850X1200 | 85 | 120 | 92 | 43,10 |

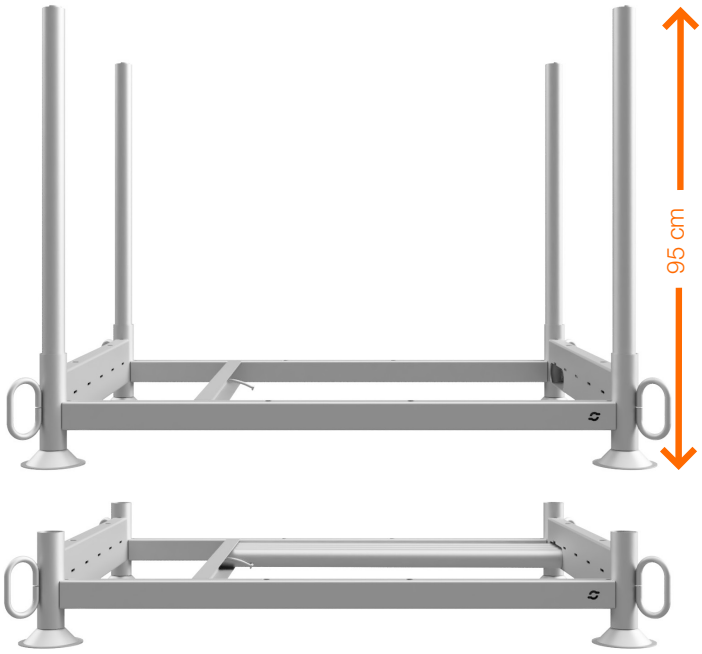


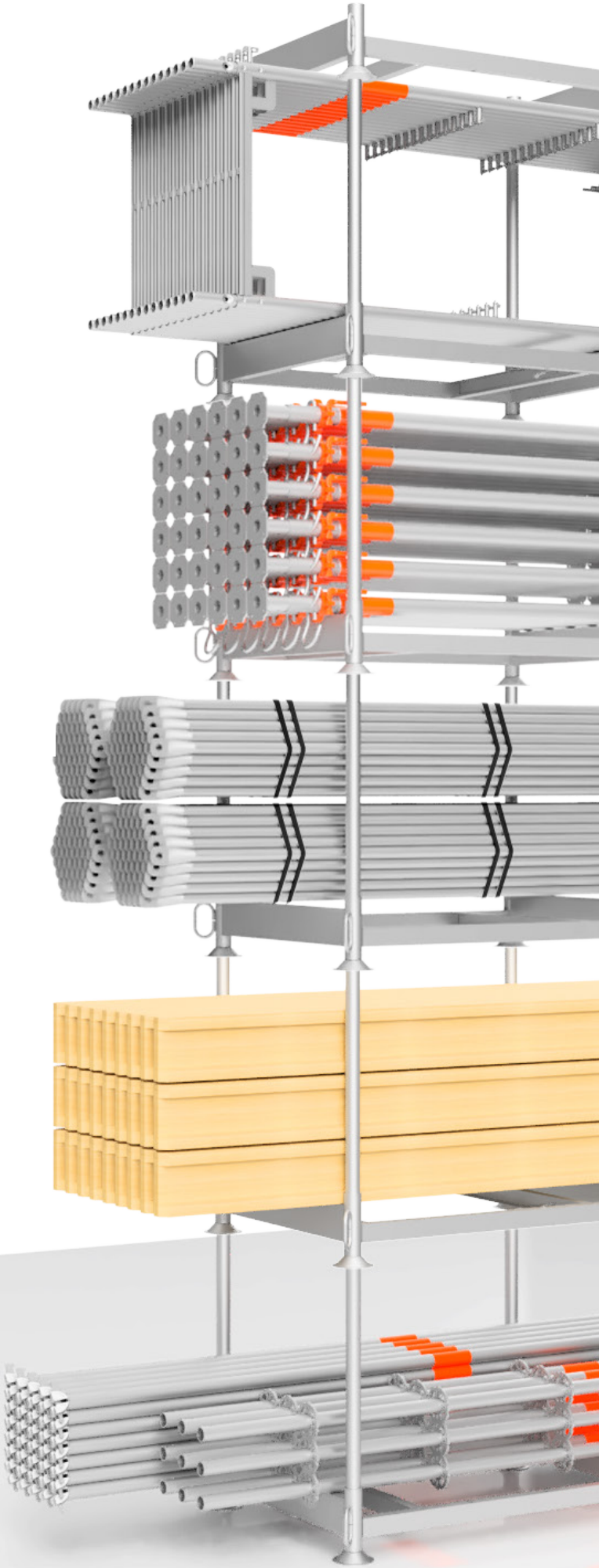

# PALET MODULAR

## *SOPORTE PARA PIEZAS INFERIORES A 1,20 m*

Para almacenar y transportar verticales, horizontales, diagonales, rodapiés y plataformas del US®, FA-48® e FL® con 0,73m o 1,09 m de ancho.

La organización seccionada permite un rellenar del espacio optimizado y más seguridad.

### SOPORTE PARA PIEZAS INFERIORES A 1,20 m

| Ref. | Ancho (cm) | Altura (cm) | Peso (kg) |
|---|---|---|---|
| TA.PUSC0850 | 85 | 82 | 9,50 |

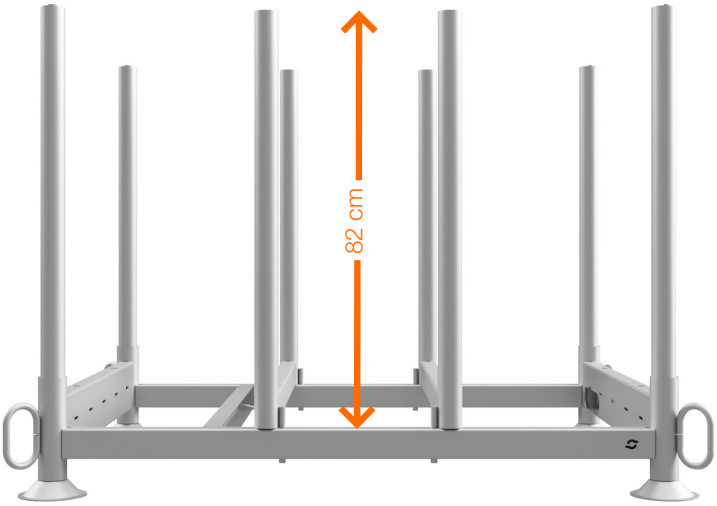


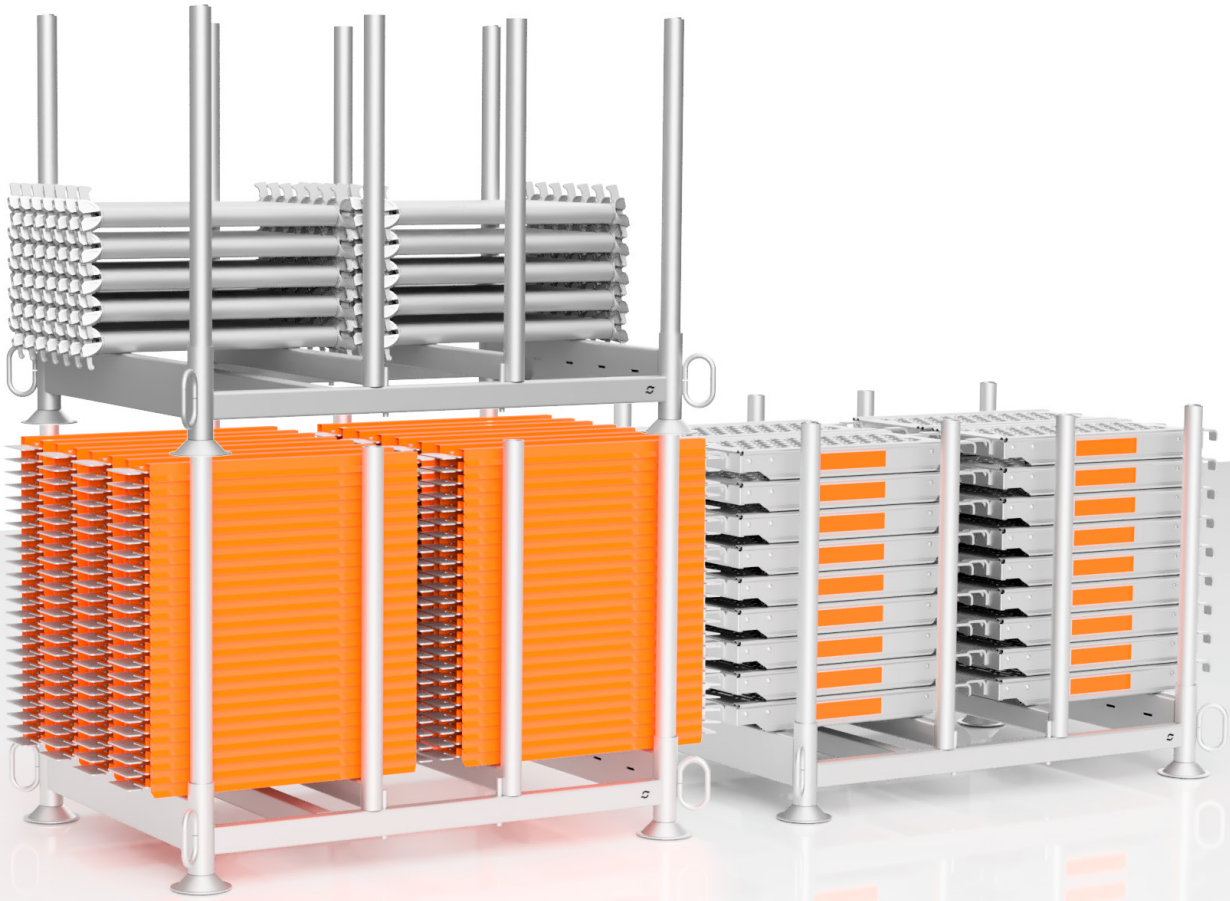

# PALET MODULAR
## *CERRADA CON REJILLA*

Para almacenar y transportar verticales, horizontales, diagonales, rodapiés y plataformas de los sistemas US®, FA-48® e FL® con el máximo de 120 cm y otros pequeños accesorios como collarines o abrazaderas del .

Esta configuración de la Palet modular se puede personalizar con la colocación de una pegatina en el Panel de rejilla.

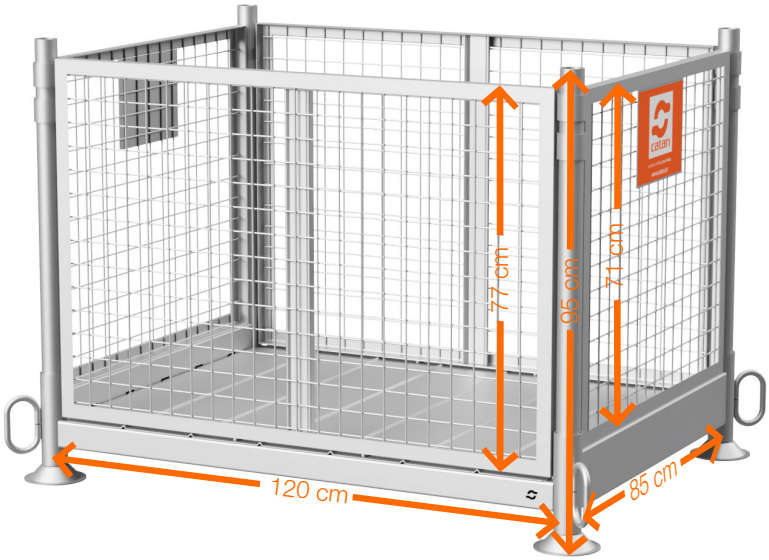


| Ref. | Ancho (cm) | Longitud (cm) | Altura (cm) | Peso (kg) |
|---|---|---|---|---|
| TA.PUR0850X1200 | 85 | 120 | 95 | 96,70 |

## PANEL DE REJILLA 1,20 m

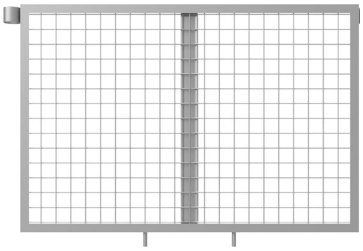

| Ref. | Longitud (cm) | Altura (cm) | Peso (kg) |
|---|---|---|---|
| TA.PUPF1200 | 120 | 77 | 10,70 |

## PANEL DE REJILLA 0,85 m

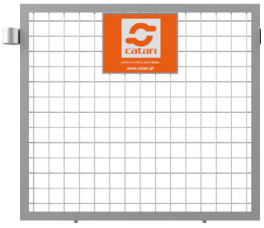

| Ref. | Longitud (cm) | Altura (cm) | Peso (kg) |
|---|---|---|---|
| TA.PUPL0850 | 85 | 71 | 7,40 |

## PANEL DE FONDO

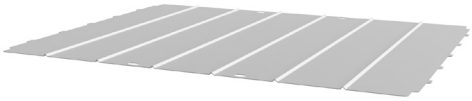
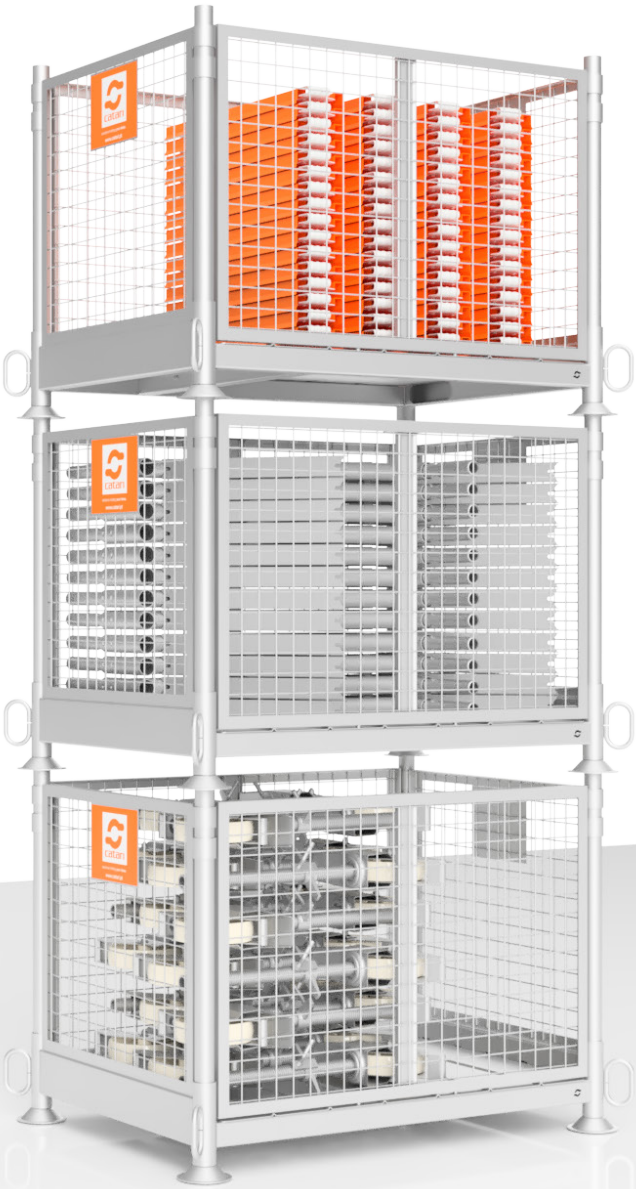
| Ref. | Longitud (cm) | Ancho (cm) | Peso (kg) |
|---|---|---|---|
| TA.PUE0850X1200 | 120 | 85 | 16,40 |